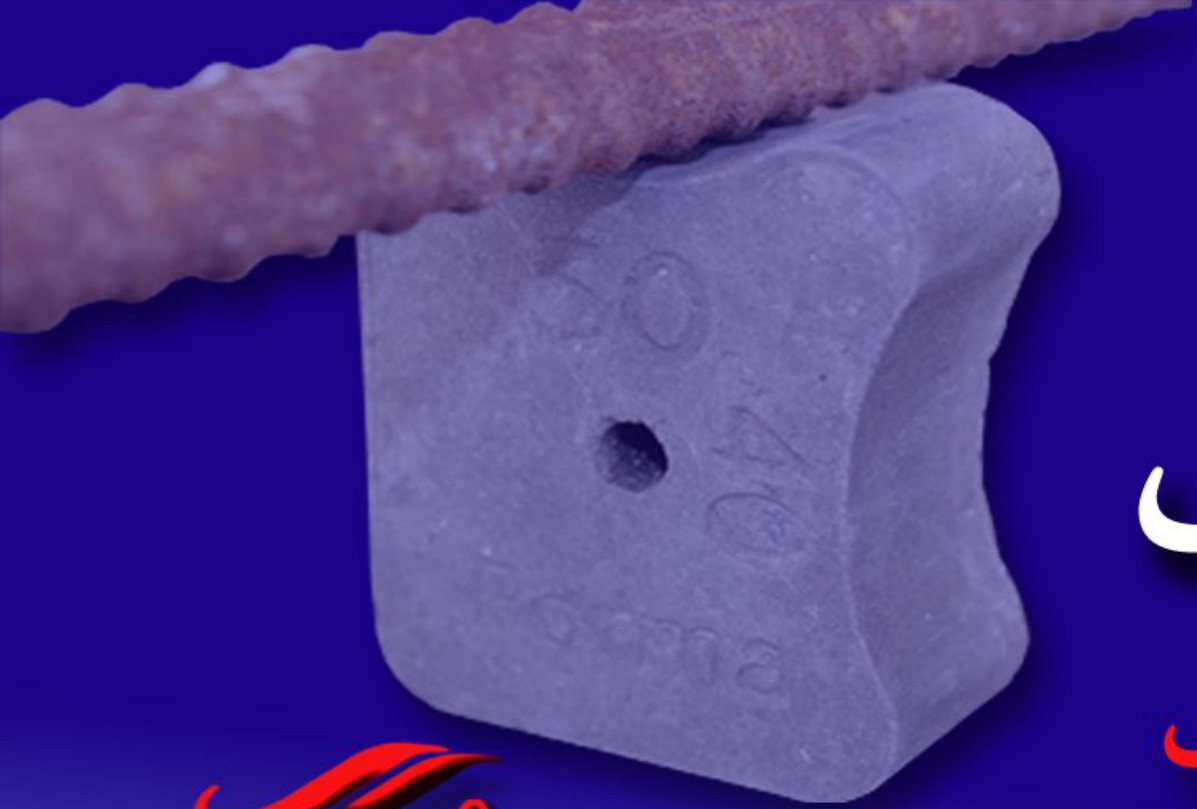

# قالب های اسپیسر بتنی

## ۱۴ سایز ومدل مختلف

اسپادانااستون

راه های ارتباطی با ما:

۰۹۱۳۴۱۰۱۲۹۲

۰۹۱۳۱۲۷۲۱۶۹

۰۹۱۳۷۹۶۵۱۰۰

@SPADANASTON

اصفهان- خیابان امام خمینی

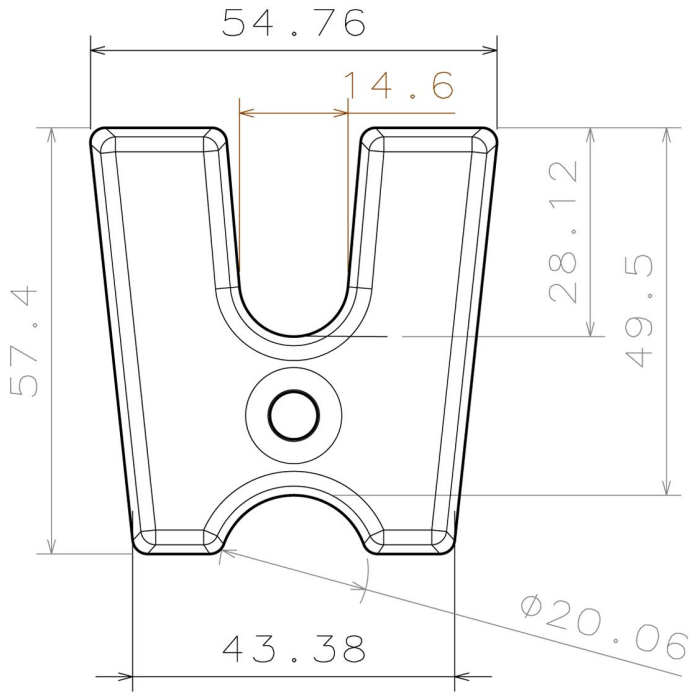
54.76
14.6
28.12
49.5
57.4
Ø20.06
43.38

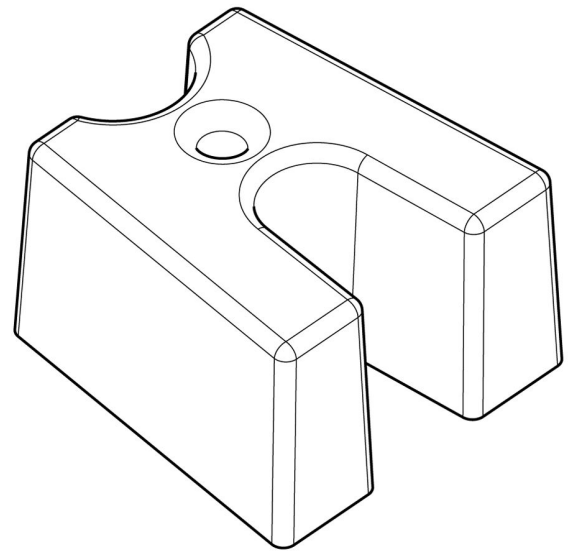

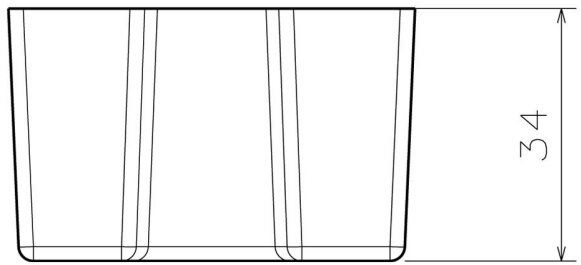
34

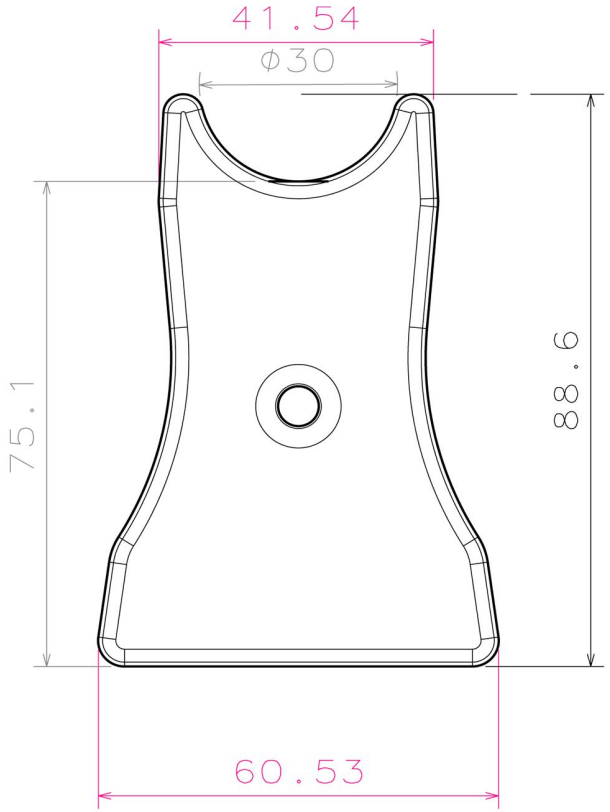
41.54
Φ30
75.1
88.6
60.53

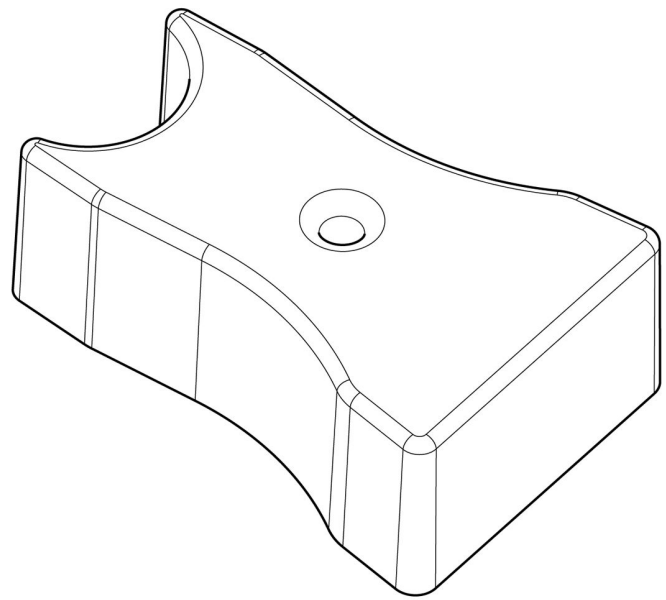

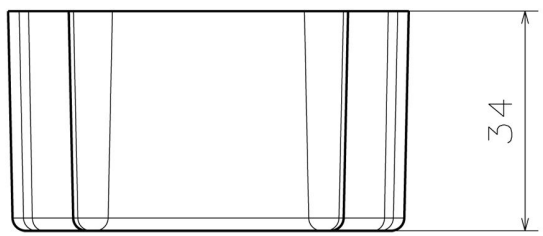
34

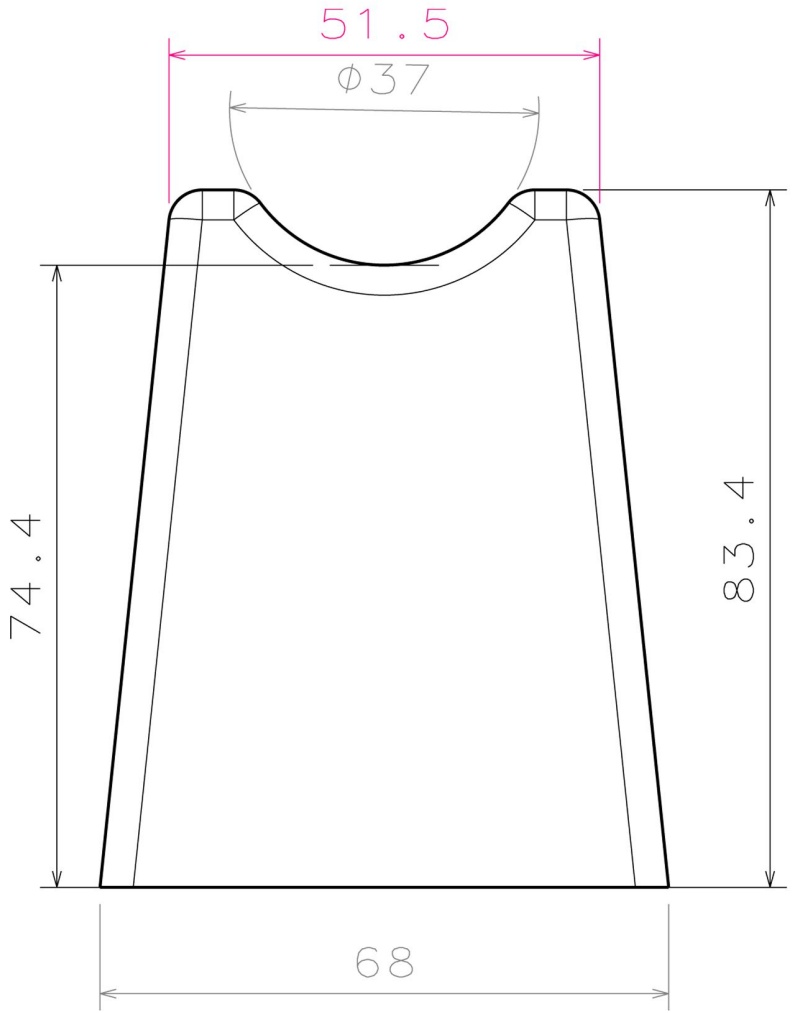
51.5
ϕ37
74.4
83.4
68

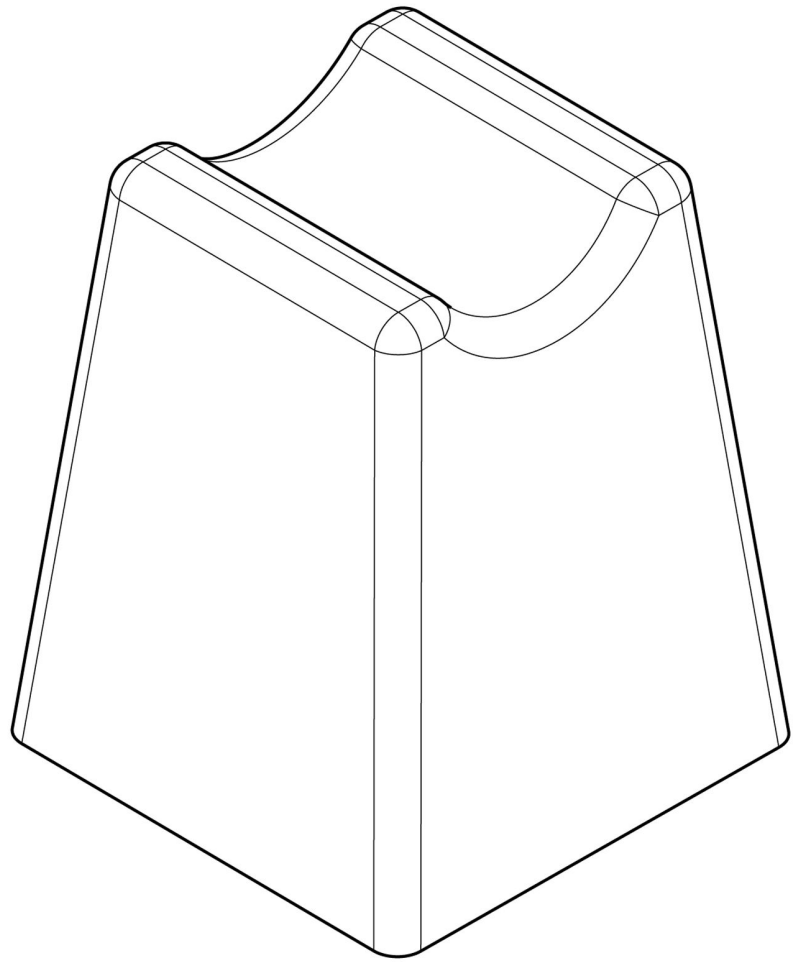

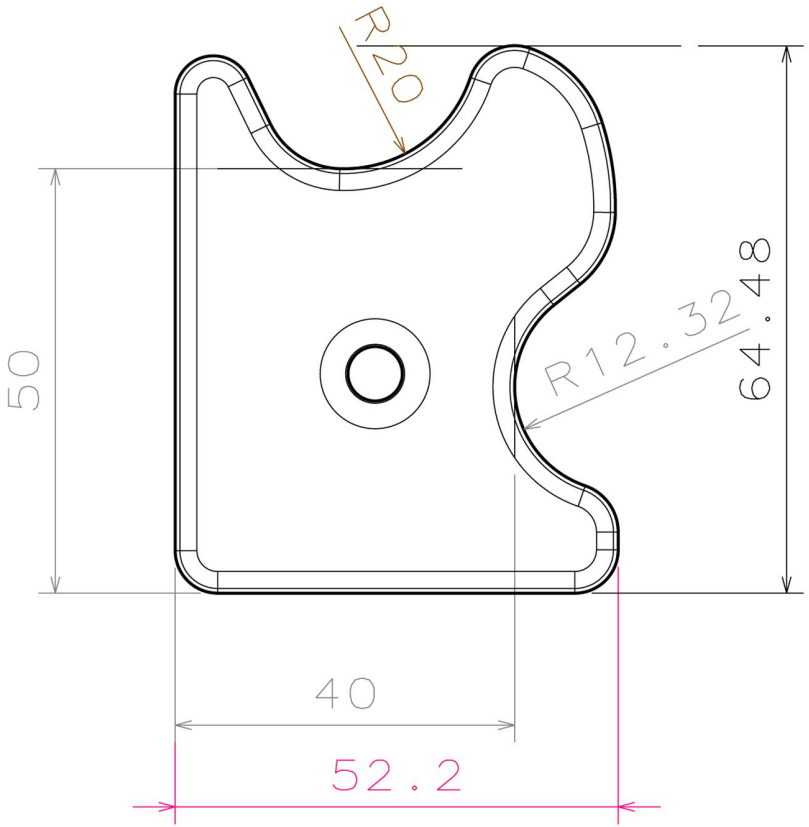
R20
R12.32
64.48
50
40
52.2

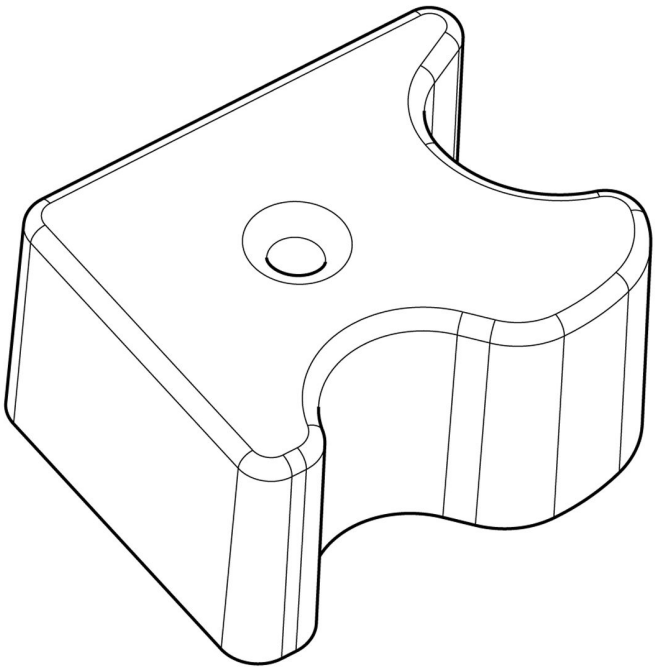

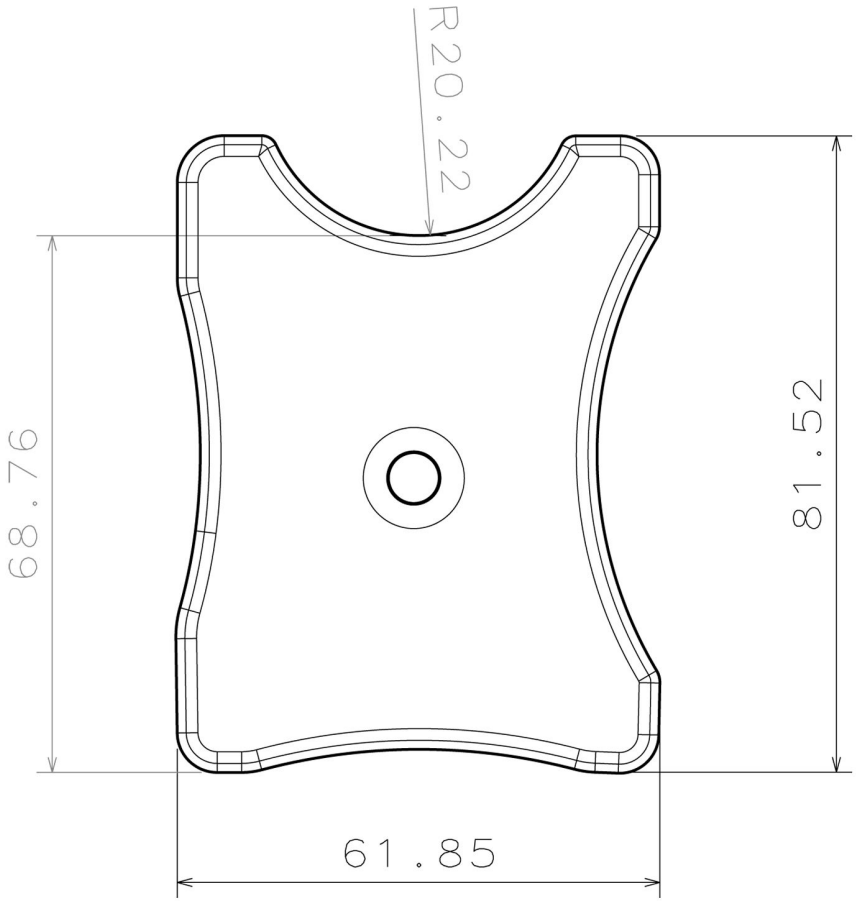
R20.22
68.76
81.52
61.85

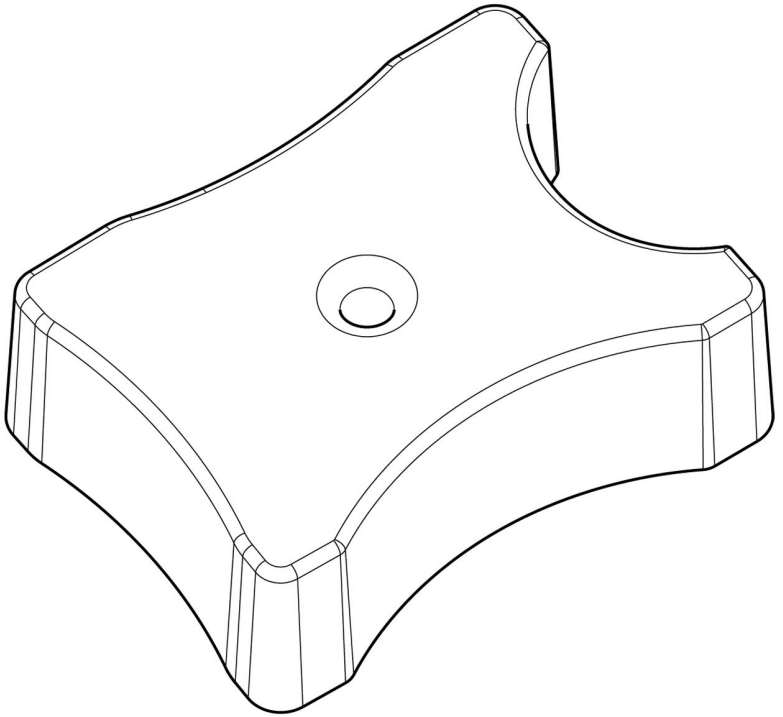

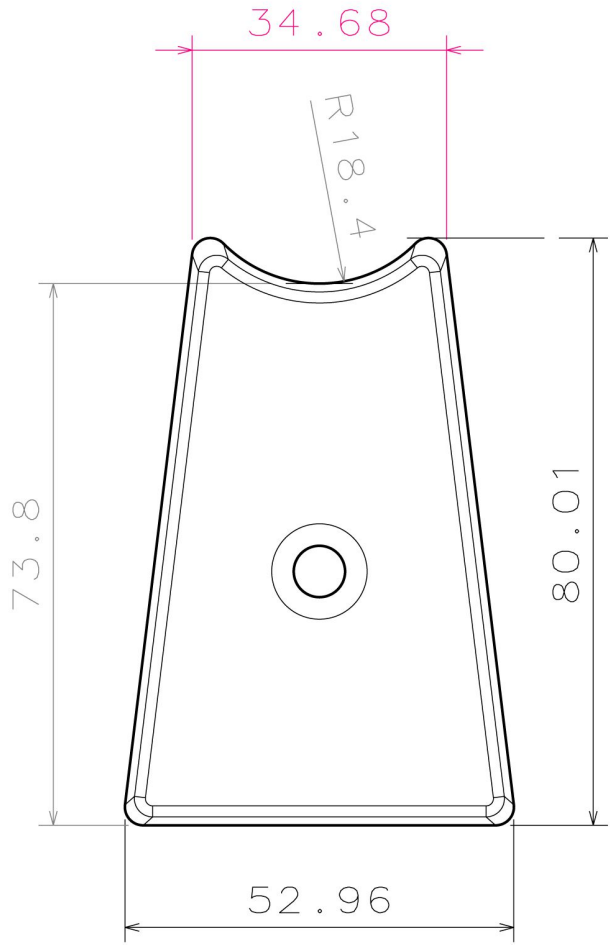
34.68
R18.4
73.8
80.01
52.96

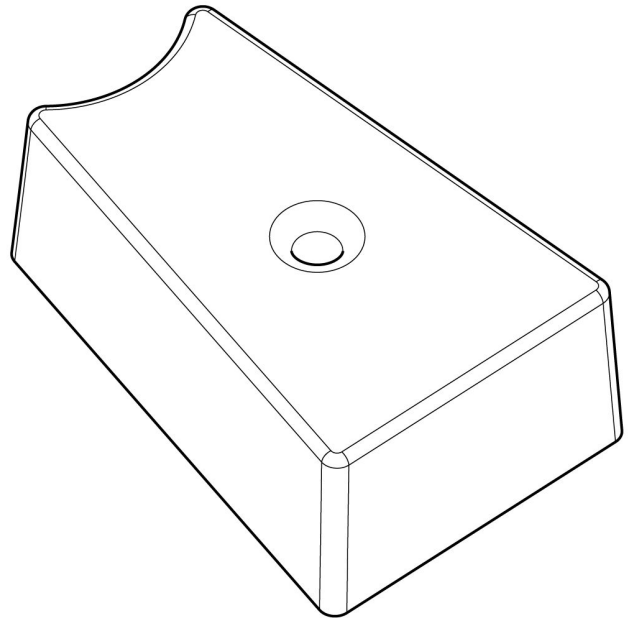

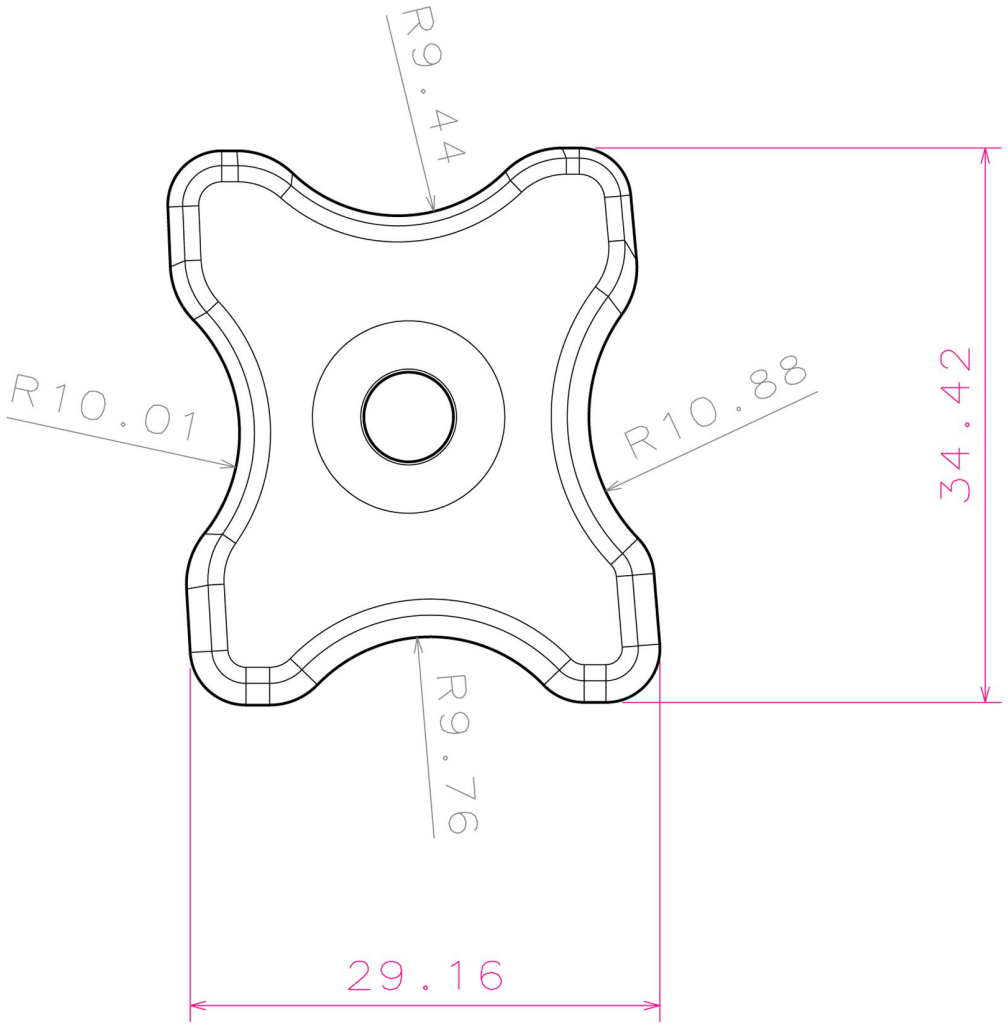
R9.44
R10.01
R10.88
34.42
R9.76
29.16

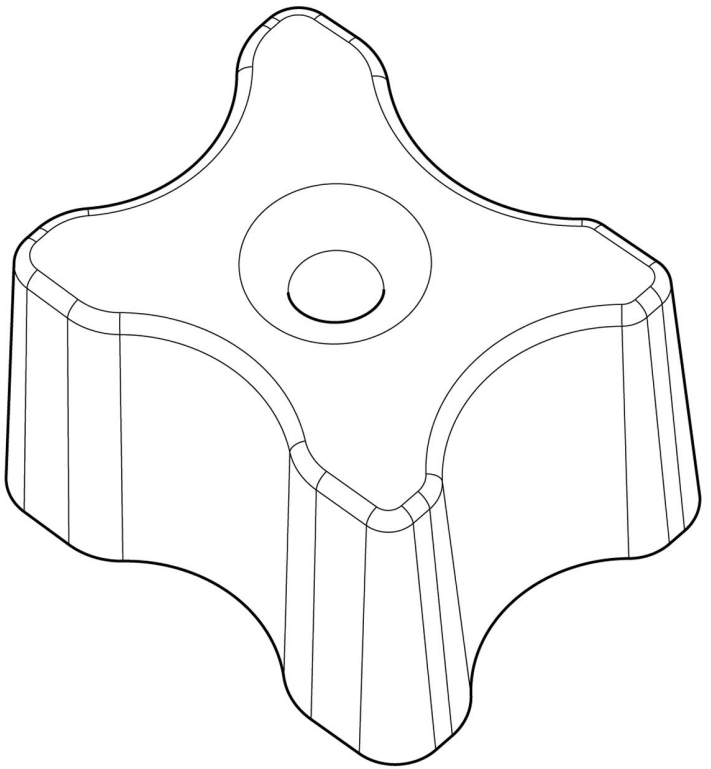

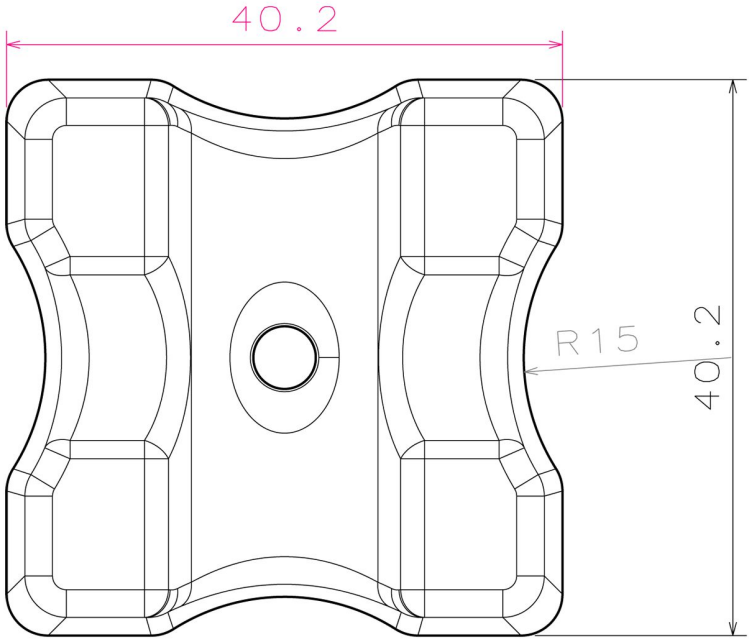
40.2
R15
40.2

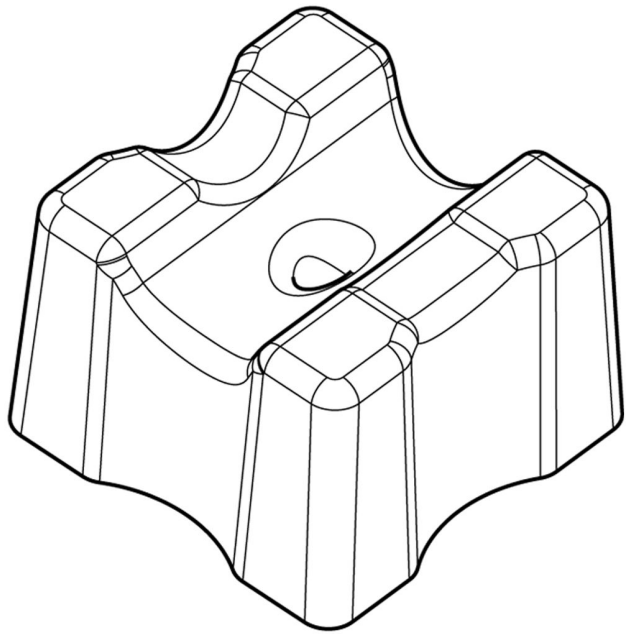

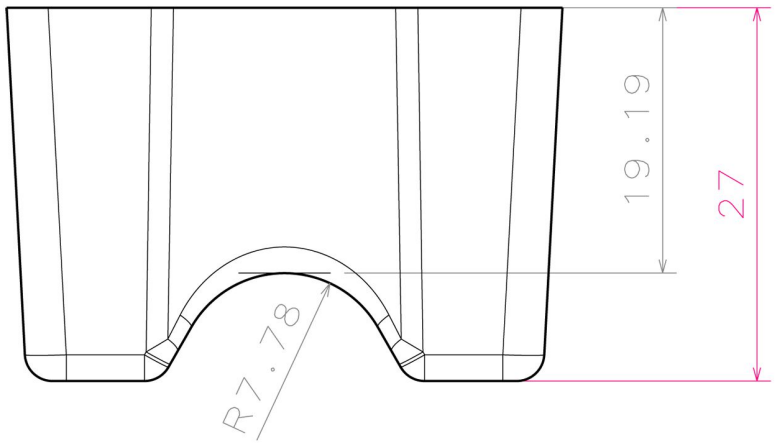
19.19
27
R7.78

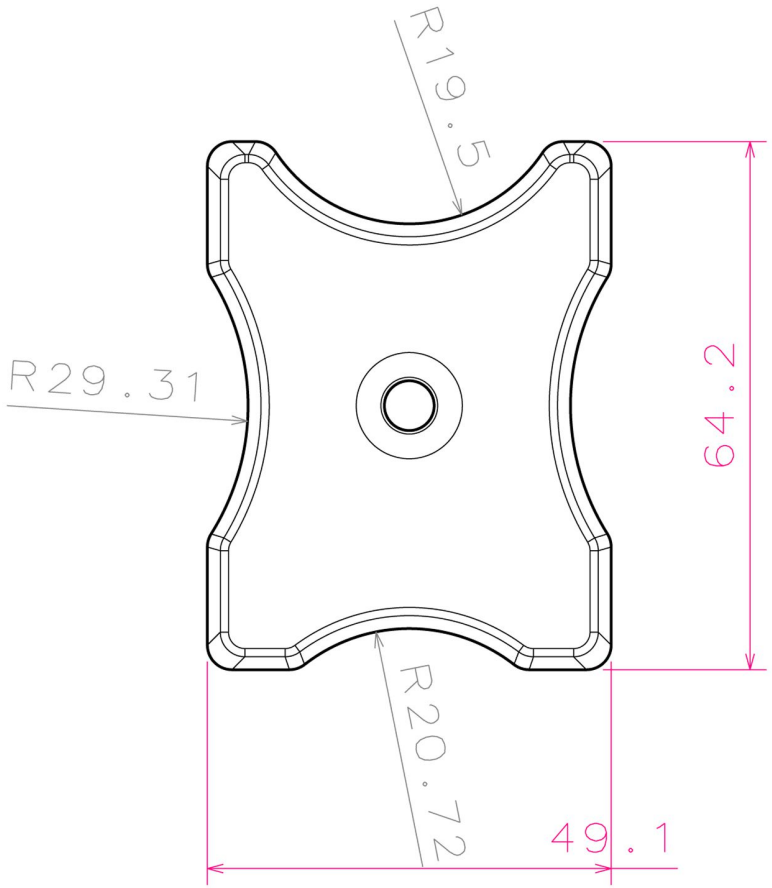
R19.5
R29.31
64.2
R20.72
49.1

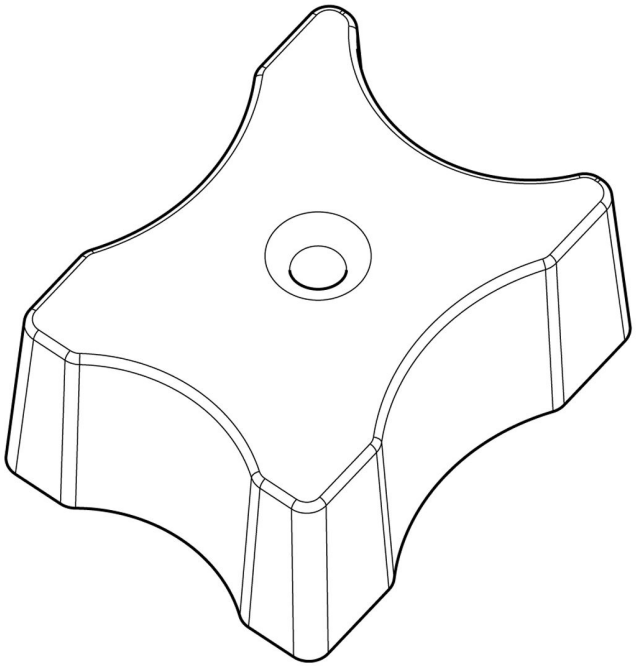

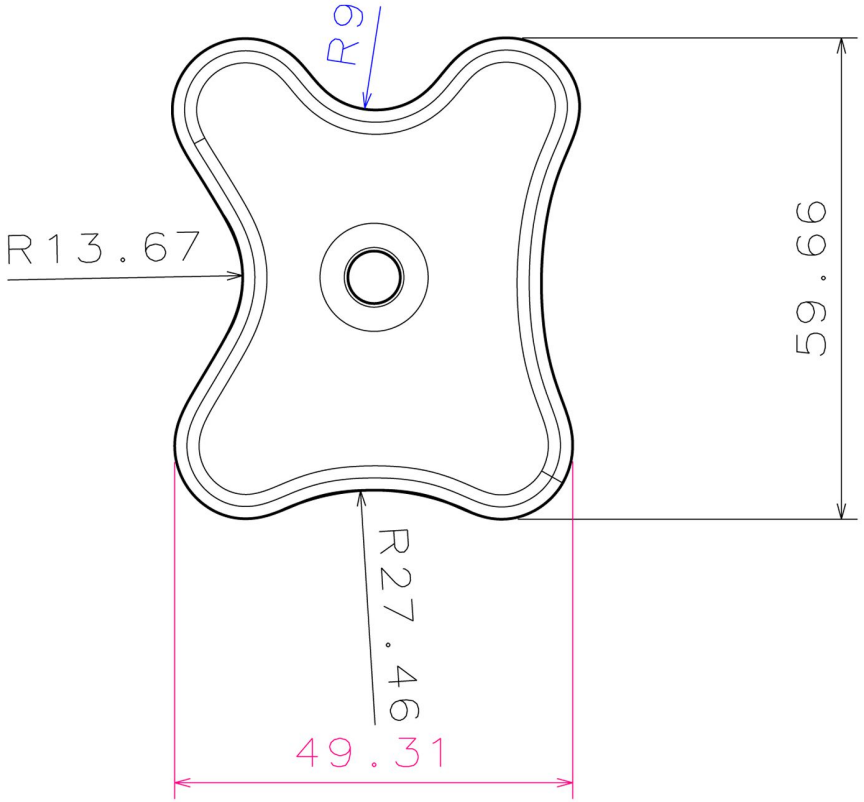
R9
R13.67
59.66
R27.46
49.31

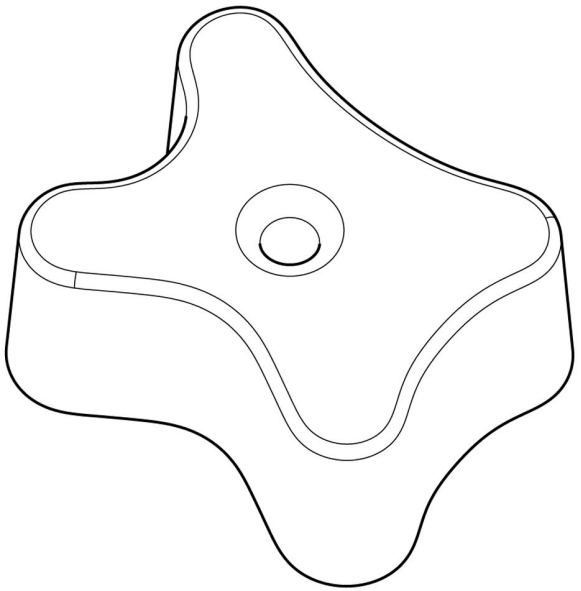

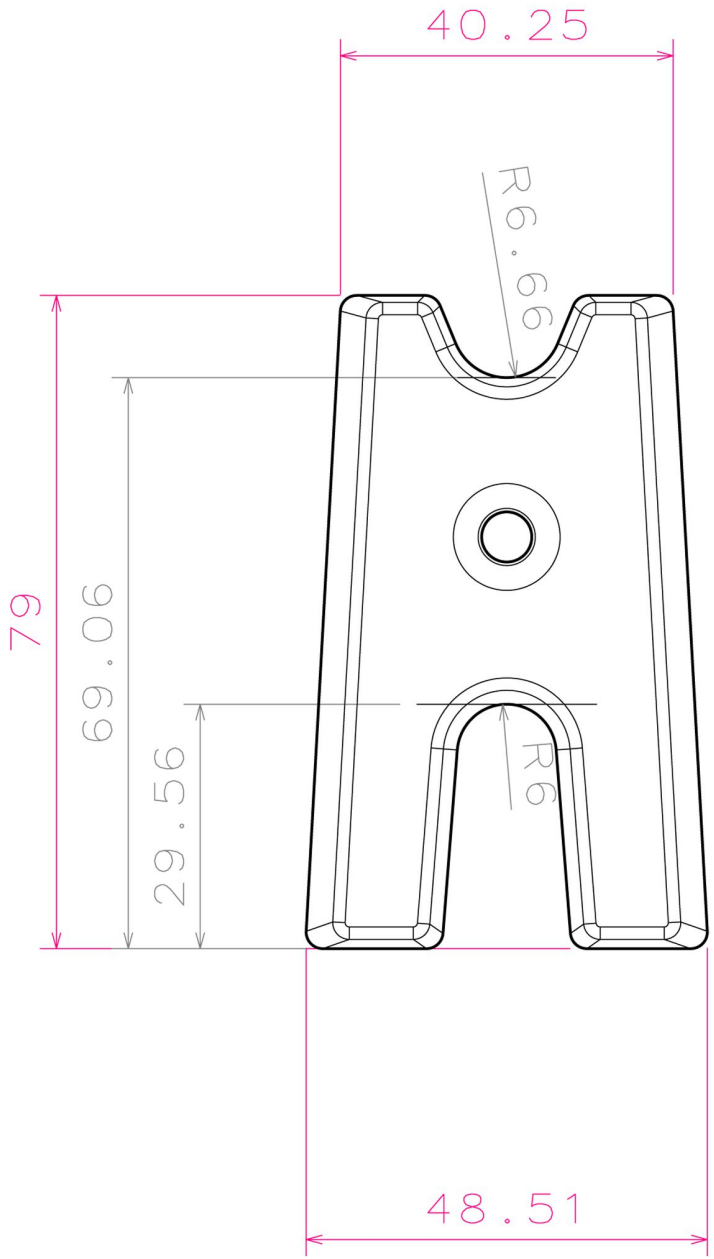
40.25
R6.66
79
69.06
29.56
R6
48.51

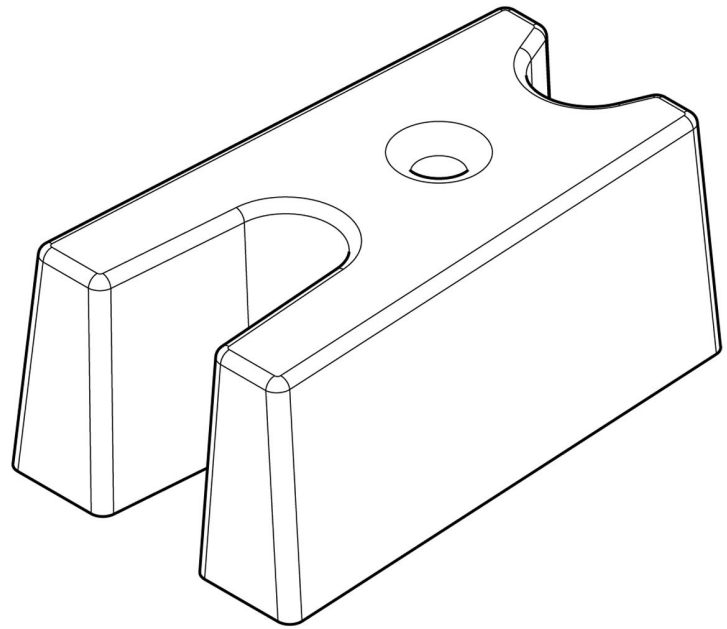

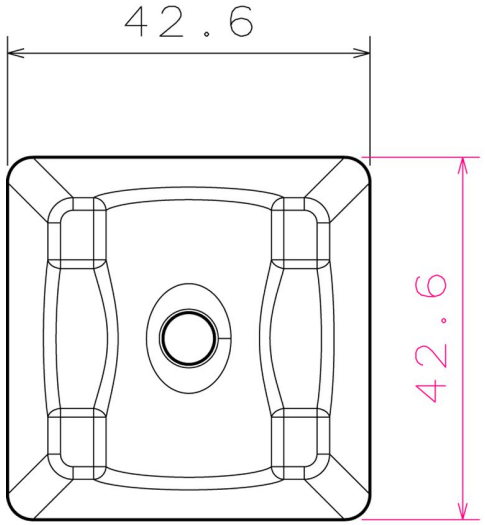
42.6
42.6

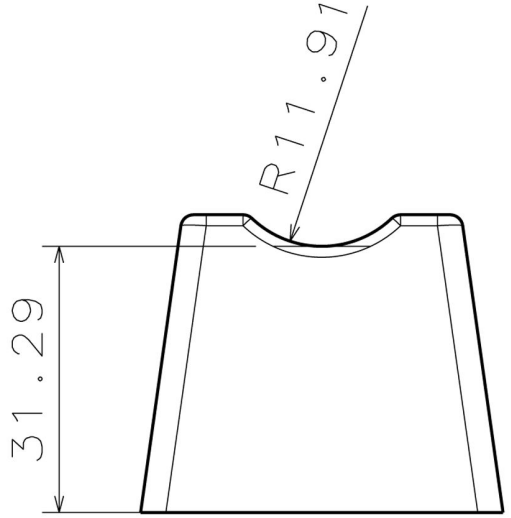
R11.91
31.29

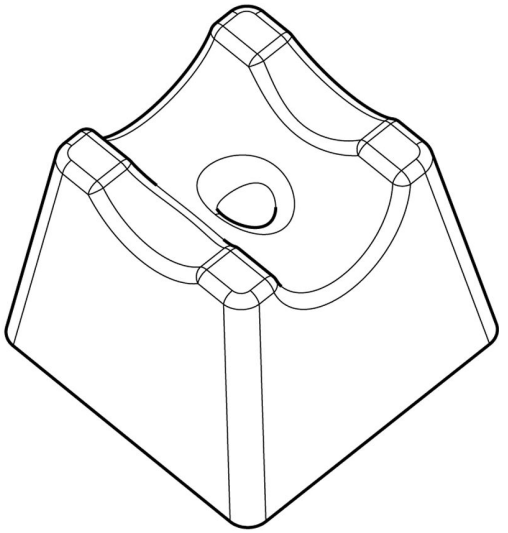

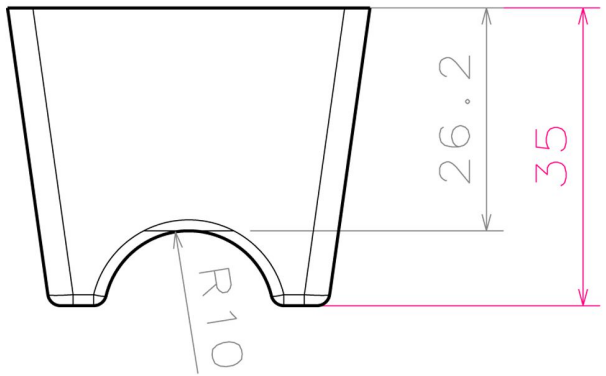
26.2
35
R10

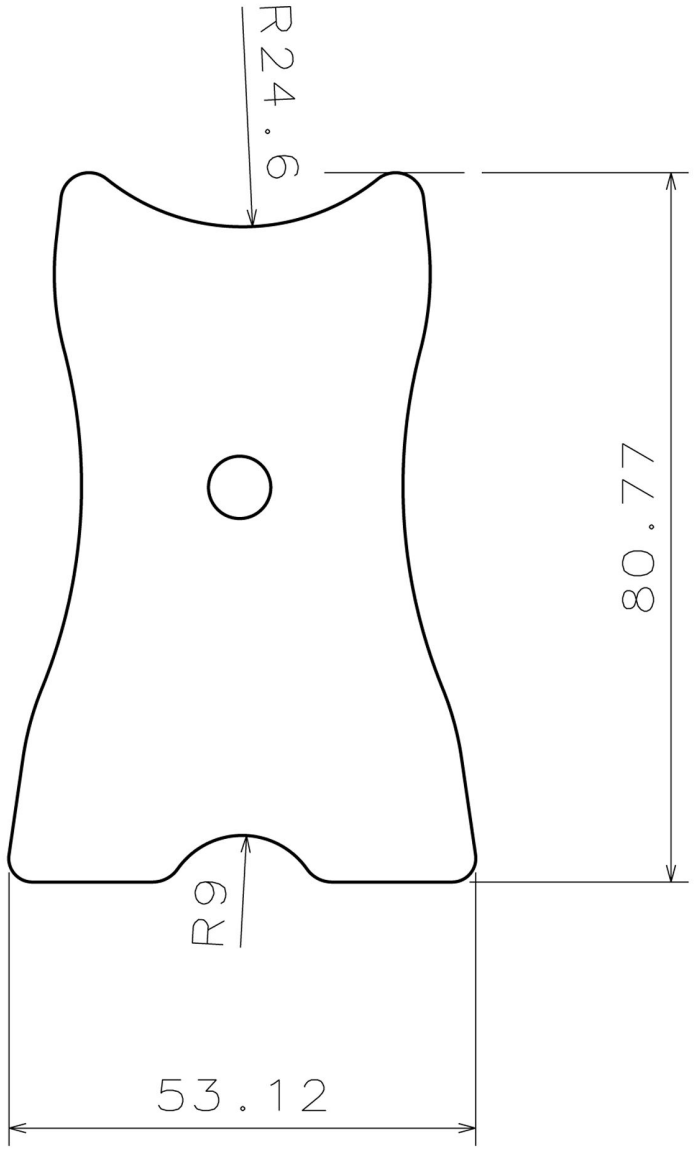
R24.6
80.77
R9
53.12

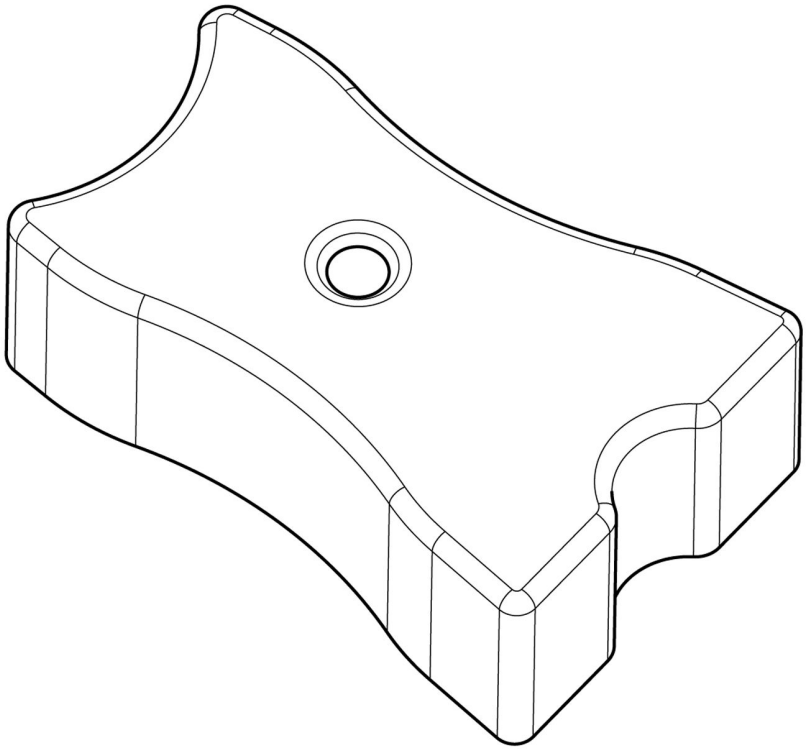

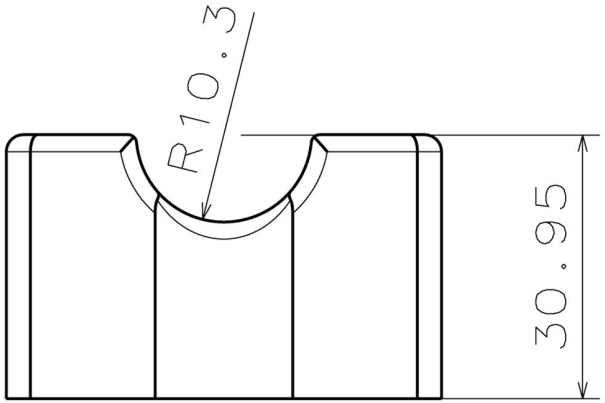
R10.3
30.95

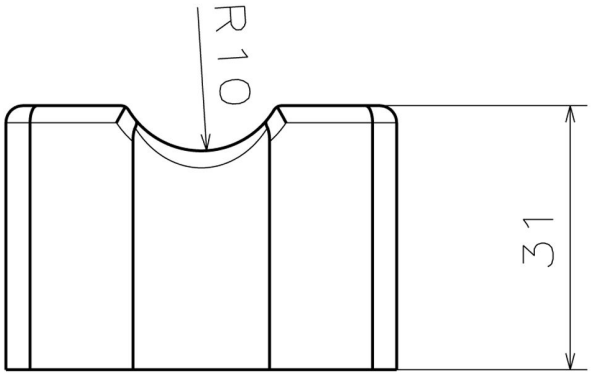
R10
31

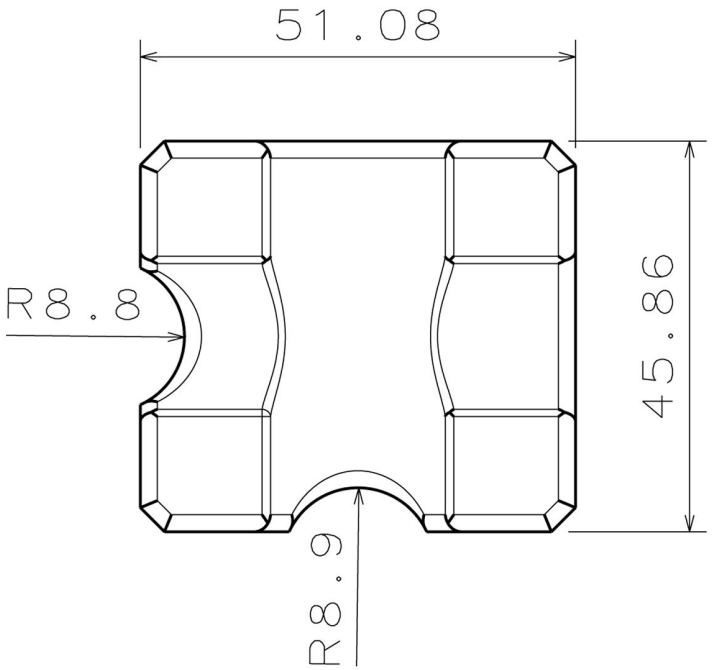
51.08
R8.8
45.86
R8.9

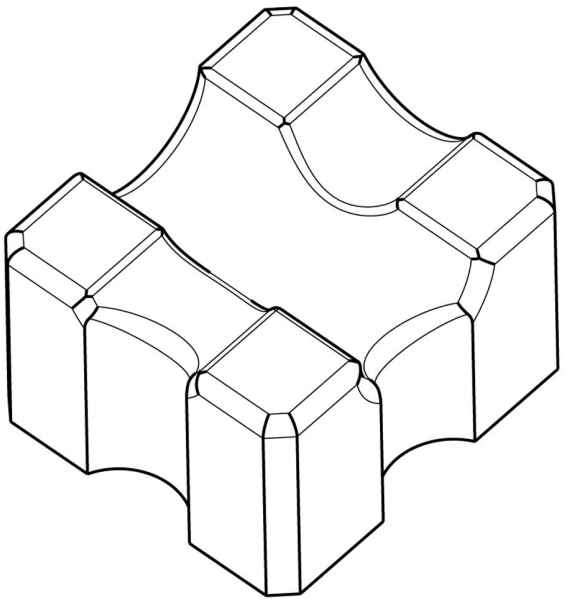

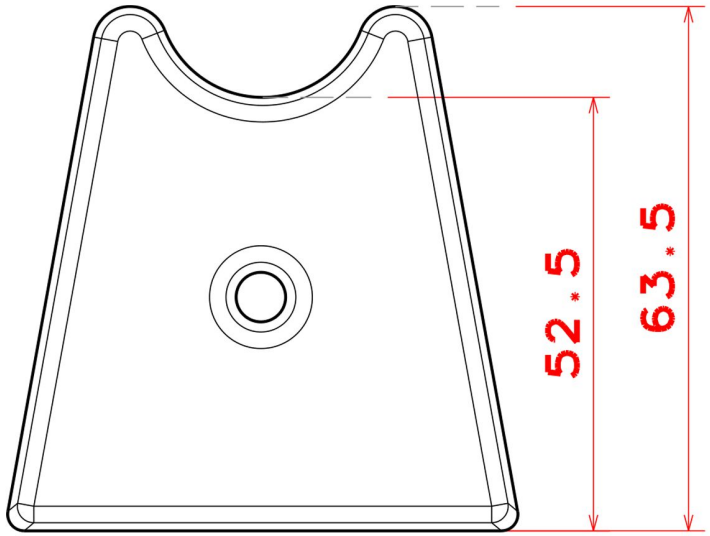
52.5
63.5

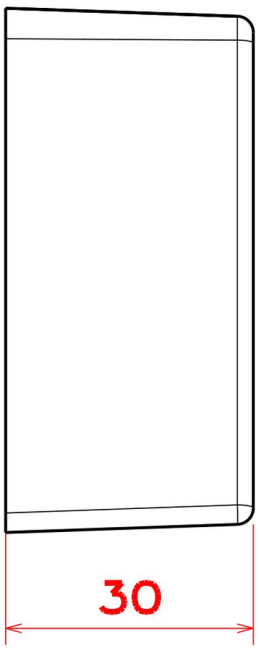
30

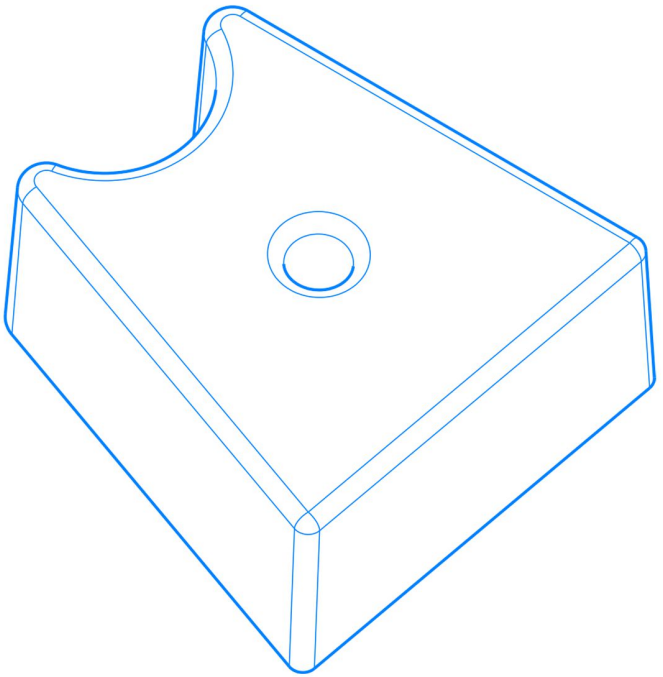

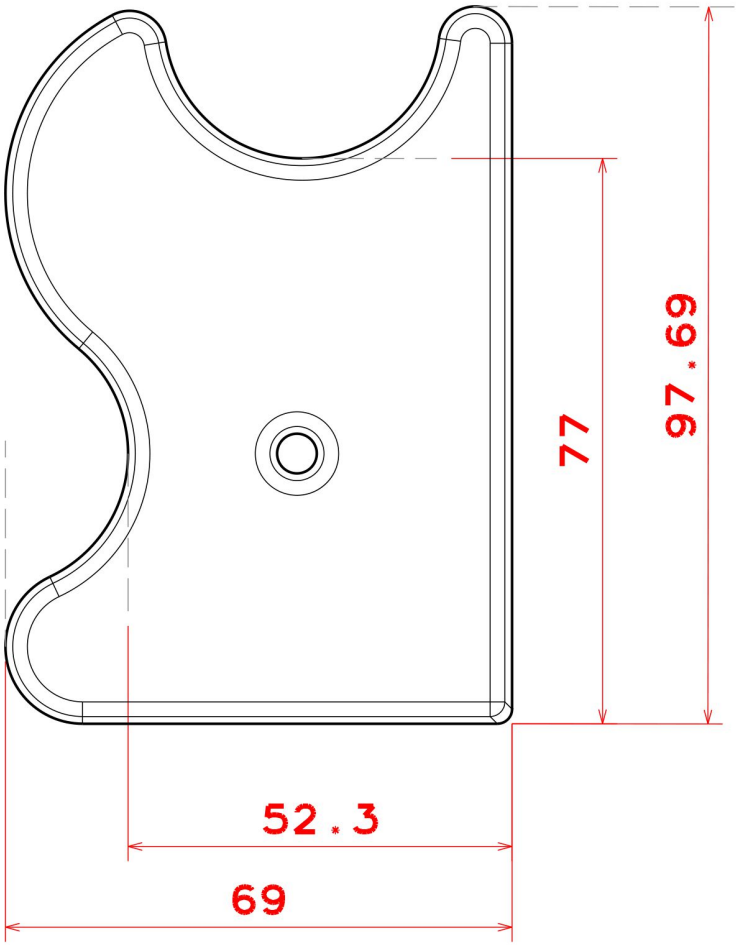
77
97.69
52.3
69

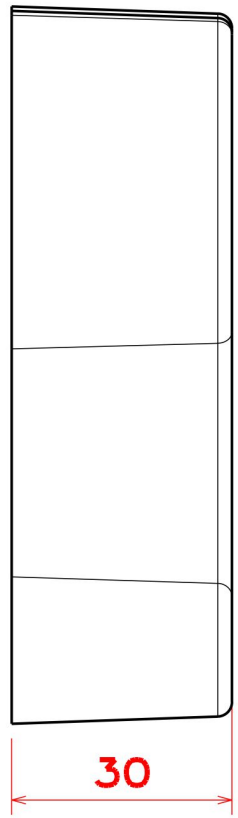
30

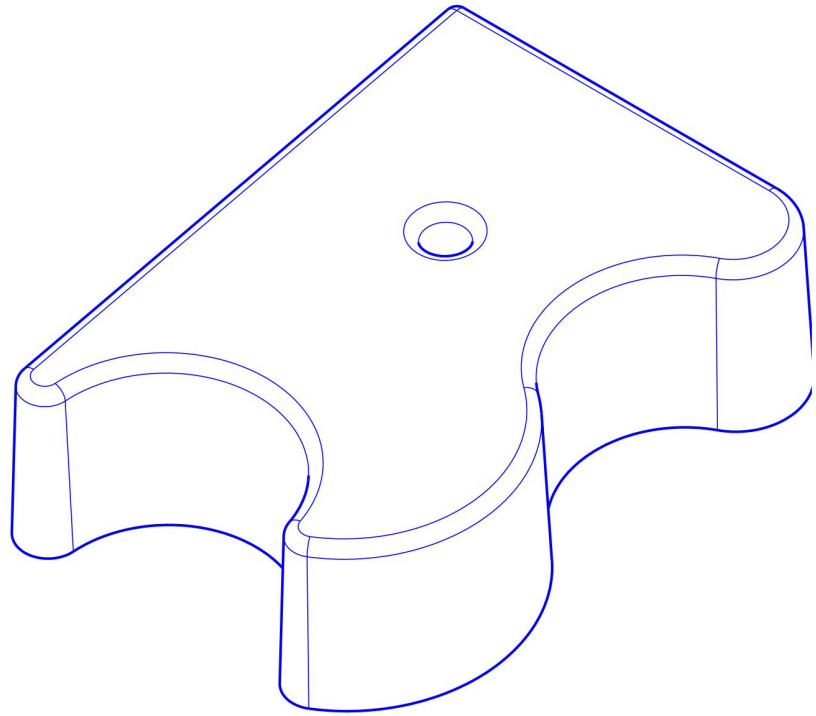

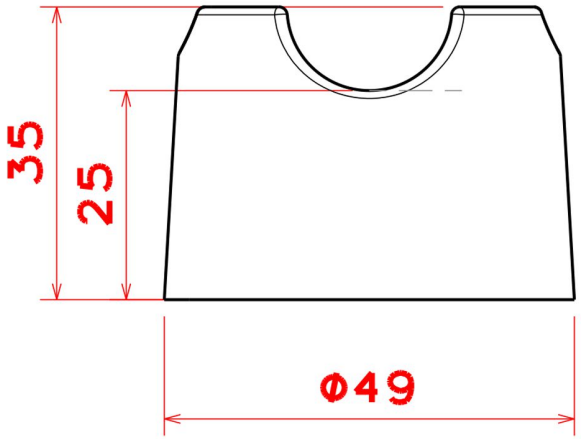
35
25
Φ49

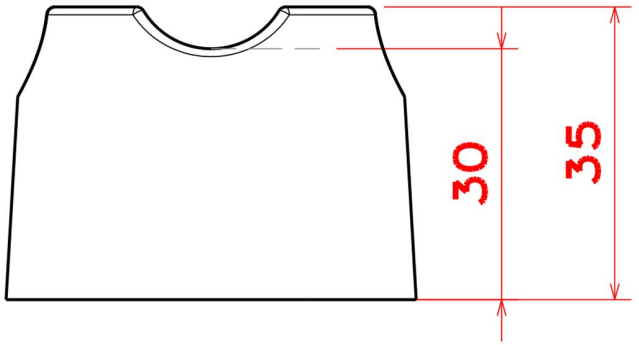
30
35

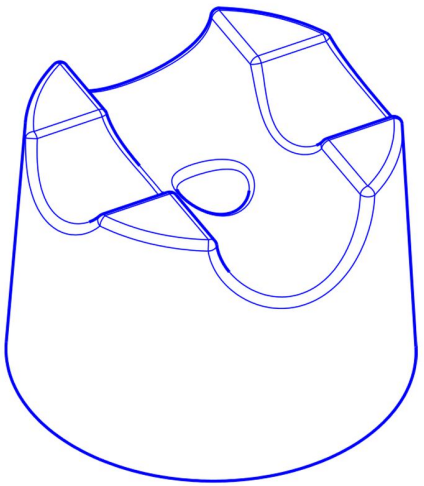

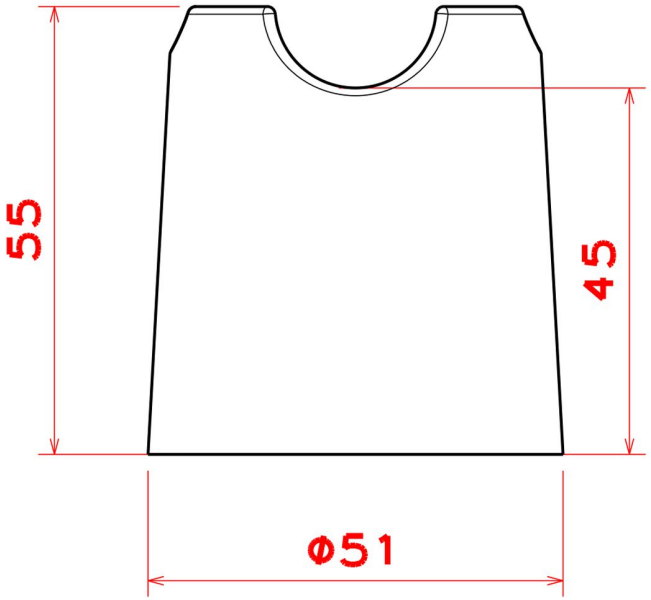
55
45
Φ51

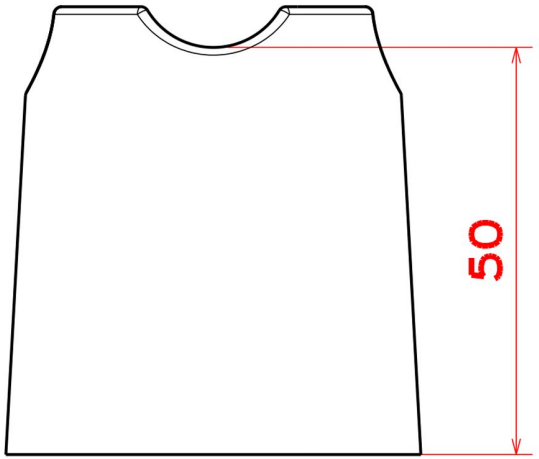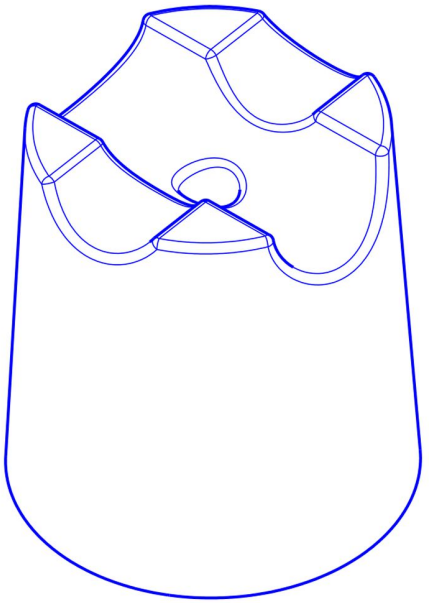
50